【機器仕様書】

●防犯カメラ・ネットワークSDカード録画カメラ【130万画素・最大SD200GB対応】●

○センサー型/標準型：ES-CC167SW/C　○センサー型/録画動作中LED搭載型：ES-CC167SW2/C

1.商品概要

本機はmicroSDカードで録画出来る録画機能一体型カメラです。
本機設定あるいはモニタリングはパソコンをLANで接続して「Internet Explorer 11」でWEBアクセスして行う
商品名に「ネットワーク」が付いています。
当然ネットワークカメラと同様に扱えますので、LANアクセスは勿論外出先からのWANアクセスも可能です。
本機機能概要は以下の通りです。

- 最大130万画素でライブ映像出力・録画が可能。
- 録画映像はmicroSDカードを付属品のアダプタでパソコンに接続して閲覧可能。
- microSDカードは最大200GBまで対応（標準付属品32GB）。
- 映像に何か動きがあった場合のみ録画する動体検知録画機能搭載。
- 夜間（照明がまったくない空間でも可）で白黒モードで被写体を捉える暗視機能搭載。
- １週間で録画する曜日・時間を設定できるスケジュール録画機能搭載。
- 筒型・センサー型共に屋外（防塵防雨）・屋内設置可能。
- ネットワーク接続を有線で行えば外出先から監視可能（iphine・Androido対応）。
- Windows8,10対応（WEBブラウザはIE11のみ）。

2.機器仕様

型番	ES-CC167SW/C	ES-CC167SW2/C
外観		
保証期間	1年(microSDカード含む)	2年(microSDカード含む)
録画動作中LED	非搭載	搭載
監視目安距離	2～5m	
外観寸法/重量	高105mm-横60-厚32mm（最大突起している部分）/135g	
カメラ入力電源 / 消費電力	DC12V(PoE方式・アダプタ電源両方対応） / 1A / 12W	
外観材質	プラスチック樹脂	
国際保護等級 / 設置可能場所	IP50 / 屋内・屋外軒下で水気が直接かからない場所（非防滴防雨・防塵仕様）	
視野角 / 搭載ＣＣＤ/F値	水平約67°垂直約53° / 1/3″ CMOS Sensor 3.6mm / カラー時F1.2	
赤外線LED数/投射距離/起動照度	18個 / 10m / 0Lux	
SDスロット/最小・最大容量	ストッロ×1 / 32GB～200GB	
ライブ・録画映像フォーマット	H.264	
ライブ・録画映像解像度	130万画素(1280×960) , 92万画素(1280×720) ,30万画素(640×480) ,23万画素(640×352)	
ライブ・録画映像フレーム/ビットレート	1-25FPS / 32Kbps-6144bps , CBR/VBR	
ネットワークプロトコル	TCP/IP, HTTP, TCP, ICMP, UDP, ARP, IGMP, SMTP FTP, DHCP, DNS, DDNS, NTP, UPNP, RTSP	
イーサネット/ONVIF/P2P機能	RJ-45 × 1 / 2.0 / 有	
WindosMediaPlayer互換性	付属ソフトにてAVIファイルに変換後可能	
ビデオ信号入出力 /音声信号入出力	なし	
使用温度範囲 / 使用湿度範	0℃ ～ ＋40 ℃ / 90 %以下	
対応OS/ 対応ブラウザ	Windows7,8,10 / Internet Explorer11専用	
対応モバイル端末	iPhone , Andoroid（専用のビューワーソフトで閲覧可）	
主要機能	microSDカード録画 , 動体検知録画 , 動体検知静止画記録 スケジュール録画 , microSDカード録画 , ネット経由アクセス , 夜間時暗視	

3.外観図

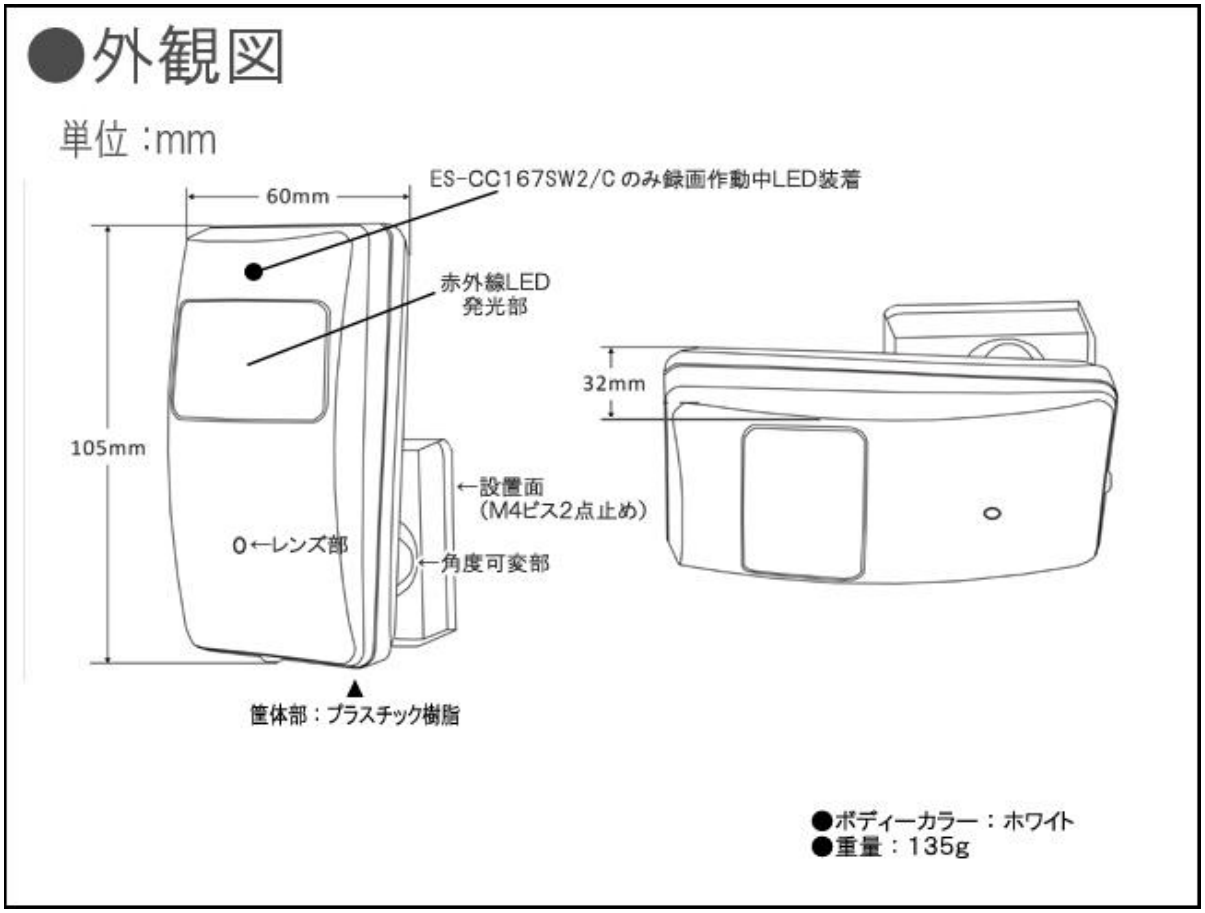
●外観図
単位 :mm
60mm
ES-CC167SW2/C のみ録画作動中LED装着
赤外線LED
発光部
105mm
32mm
←設置面
(M4ビス2点止め)
0←レンズ部
←角度可変部
筐体部：プラスチック樹脂
●ボディーカラー：ホワイト
●重量：135g